REK 100/20 - I/O redukcia CPX –> C3x

REK100/20 je redukcia, určená na napojenie I/O pôvodných káblov s pôvodnými konektormi servoriadenia druhej generácie Compax (CPX), na nové servoriadenie tretej generácie Compax3 (C3x). Redukcia je určená pre servoriadenia so špeciálnym rozšírením „C3x...M10“ a „C3x...M12“. (kde „x“ sú rôzne prevedenia servoriadenia Compax3 – S/H/M).

Bloková schéma zapojenia

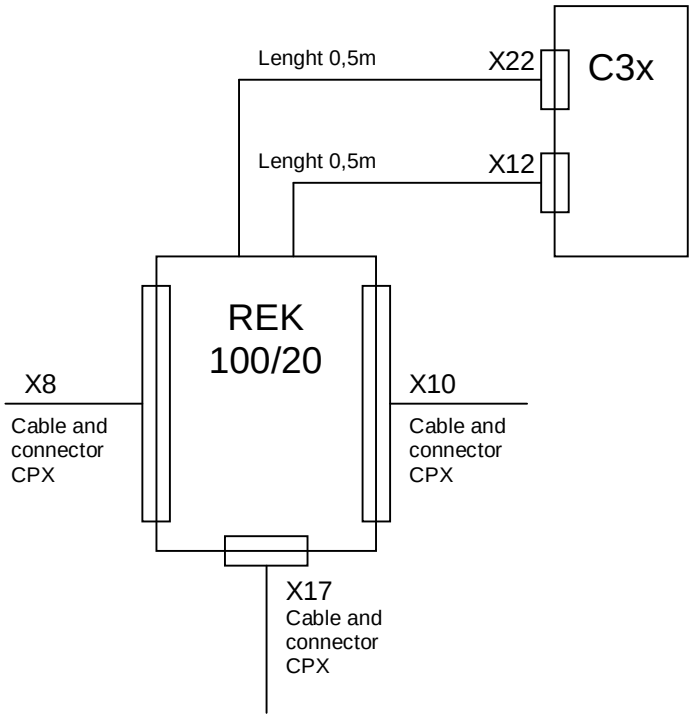

Obr. č. 1 REK 100/20

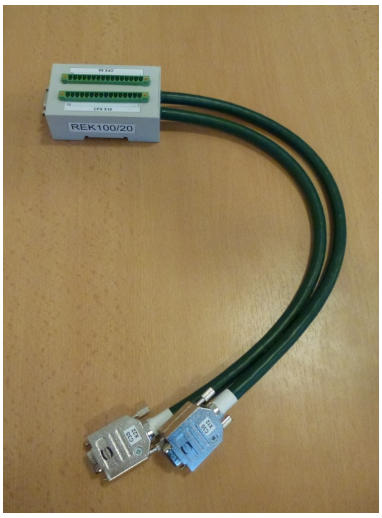

Obr. č. 2 REK 100/20-DIN

Zloženie a parametre REK 100/20

Popis	
Konektor X8 M	CPX 8xI / 8xO
Konektor X10 M	CPX 8xI / 8xO
Konektor X17 F	CPX 3xI / 2xAin
Kábel	2x 0,5m
Konektor X12 F	C3x 8xI / 4xO
Konektor X22 F	C3x 8xI / 4xO
Krabička	106 x 55 x 32 mm
Krabička DIN	104 x 54 x 32 mm
Hmotnosť: 0,2 kg Napájanie: z C3x 24VDC	

Popis

Na strane CPX je 19 digitálnych vstupov a 16 digitálnych výstupov. Na strane C3x je 16 digitálnych vstupov a 8 výstupov. Z tohto dôvodu nemôžu byť prepojené všetky I/O z CPX na C3x. Analógové vstupy z CPX X17 nie sú zapojené. Digitálne vstupy z CPX X10 I14 až I16 nie sú zapojené. Digitálne výstupy z CPX X10 O9 až O16 nie sú zapojené. Digitálne vstupy z CPX X17 I5 až I7 sú zapojené na C3x X12 I5 až I7. Konkrétne priradenie vstupov a výstupov je súčasťou sprievodnej dokumentácie REK 100/20.

Cena: 150,00 EUR
Dodacia doba: 2 týždne

Objednávací kód	Popis
REK 100/20	Voľné prevedenie
REK 100/20-DIN	Možnosť pripevnenia na DIN lištu

Kontakt
EMAC s.r.o
Soblahovská 2050
911 01 Trenčín
SLOVAKIA

Tel: +421 32 3810 232
E-mail: info@emac.sk
Web: www.emac.sk